Size

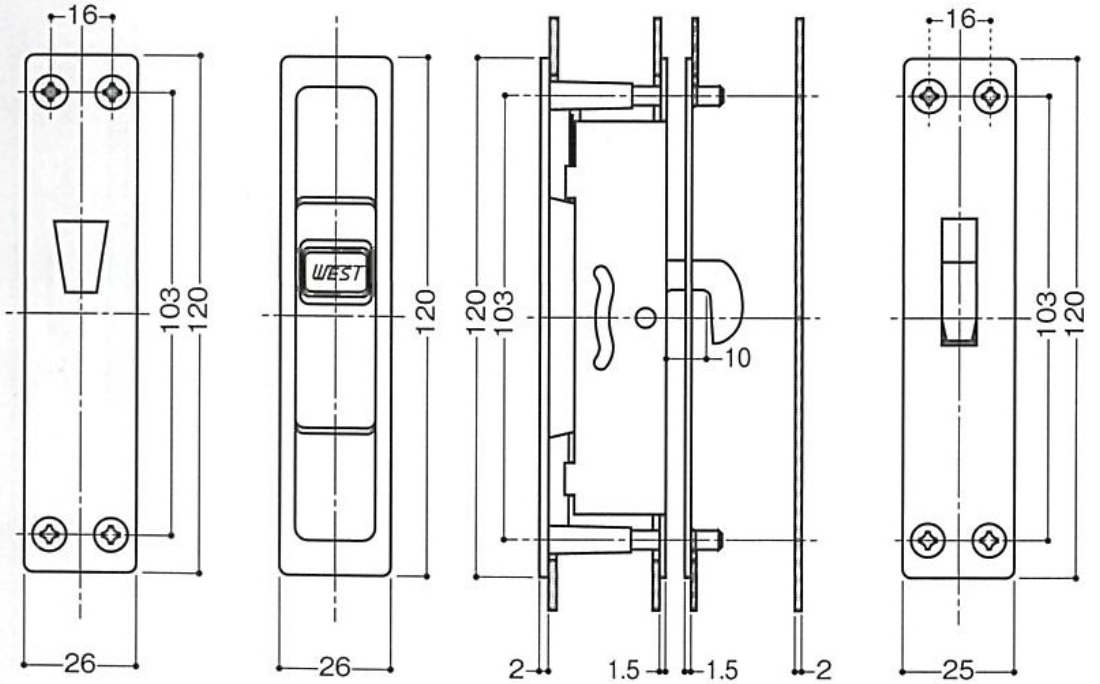

切欠図

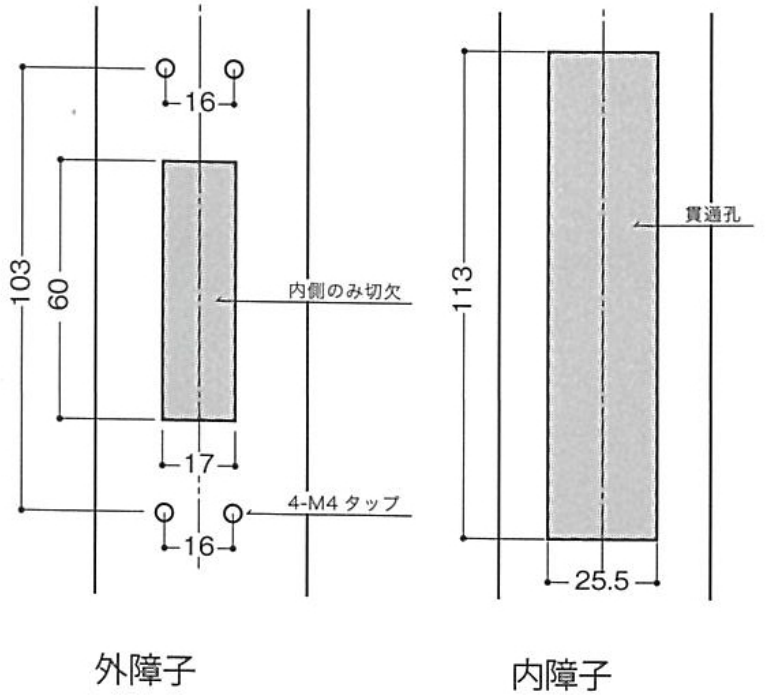

外障子

内障子