93°開き　**インセット**　カップ径φ40　掘込深さ15mm　推奨扉厚18～30mm　取付座金 1 オリンピアシリーズ

発売しました　NEW　Lapcon　動画

LAMP. ラプコン搭載 オリンピア スライドヒンジ 厚扉用 H360 PAT

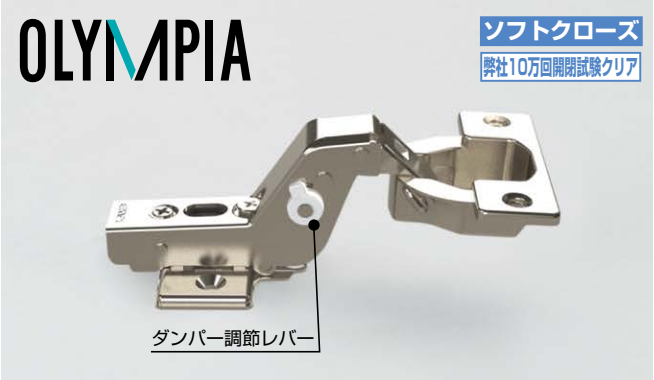

写真はスライド丁番本体（ダンパー内蔵）と別売のマウンティングプレートの組み合わせです。

- ダンパー機能付はスピードを5段階で調節できます。
- 扉の三次元調整ができます。（前後＋1.7mm、－2.8mm、上下±2.5mm、すき間〔左右〕＋0mm、－4mm）

【別売品】
- オリンピアシリーズ マウンティングプレート（取付座金）1

【推奨ねじ】
- M4丸皿小ねじ

RoHS	CAD	注文コード	品番	仕様	材料	仕上	質量g	¥価格	
G	3D	160-029-086	H360-D26-0T	ダンパー内蔵（5段階）	鋼	ニッケルめっき	102	1,050	ヶ
G	3D	160-029-083	H360-26-0T	キャッチなし			96	635	ヶ
G	3D	160-029-080	H360-C26-0T	キャッチ付				635	ヶ

取り付けには別売のマウンティングプレートが必要です。別途ご注文ください。

●取付図

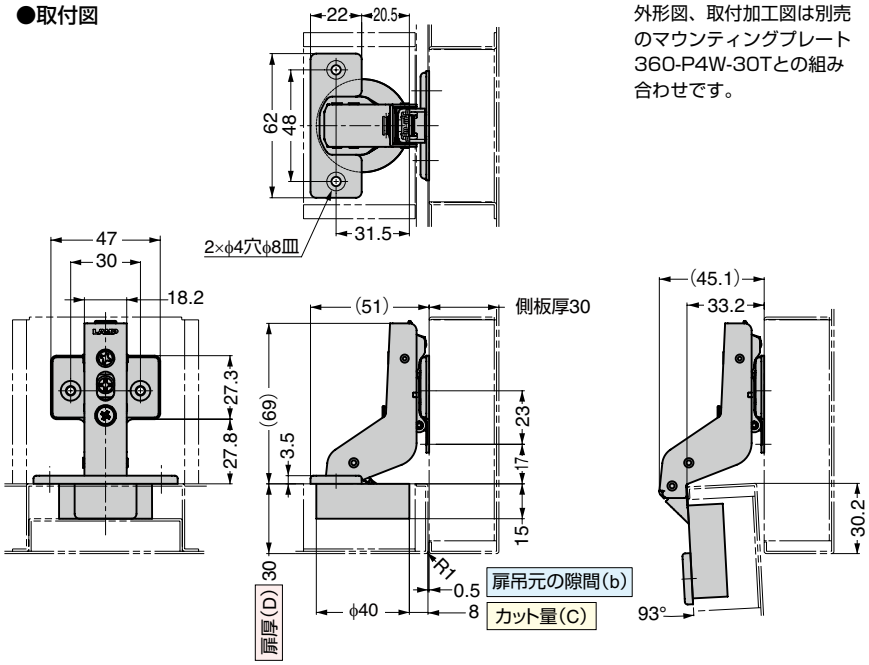

外形図、取付加工図は別売のマウンティングプレート360-P4W-30Tとの組み合わせです。

●軌跡図（軌跡図の利用方法 2）

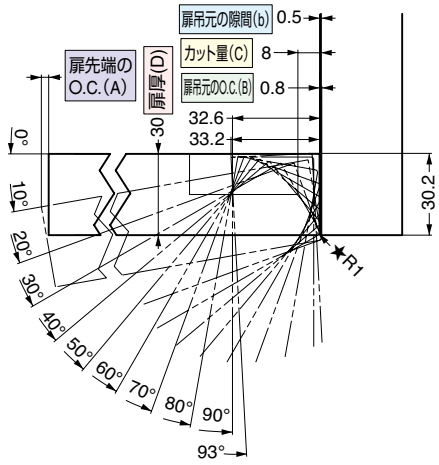

●取付加工図　板金扉用

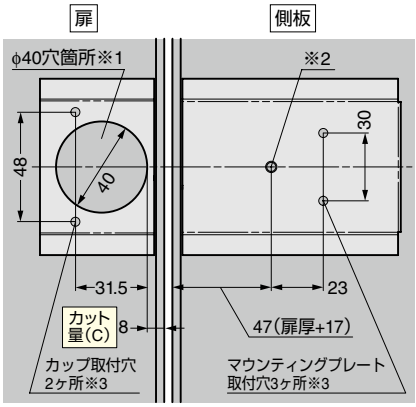

※1：深さ15mmの位置でカップ底面を受けられるよう設定ください。
※2：この取付穴には皿逃げ加工（面取り）をお願いします。（φ5.1皿）
※3：ナット溶接やバーリング加工等雌ねじ機能が必要です。

【カット量（C）と扉吊元の隙間（b）の関係】表-1

カット量（C）	3	4	5	6	7	8
扉吊元の隙間（b）	5.5	4.5	3.5	2.5	1.5	0.5

表-1は標準仕様（マウンティングプレート0mm厚使用）です。
かぶせ量調整ねじを回すと、すき間を最大4mm大きくできます。
扉吊元のO.C.の設定は下記表-2でご確認ください。

【オープニングクリアランス（O.C.）目地代】
扉開閉時に扉先端と扉吊元にオープニングクリアランスO.C.（A）と（B）が必要です。O.C.（A）、（B）は扉の厚みとカット量により変化します。扉の軌跡図および下表を十分考慮の上、キャビネットを設計してください。

【扉吊元のO.C.（B）と扉厚（D）およびカット量（C）の関係】表-2

扉厚（D）	カット量（C）					
	3	4	5	6	7	8
18	0	0	0	0	0	0
20	0	0	0	0	0	0
22	0	0	0	0	0	0
24	0.1	0.1	0.1	0.1	0.1	0.1
26	0.3	0.3	0.3	0.3	0.3	0.3
28	1.7	0.9	0.5	0.5	0.5	0.5
30	3.9	2.9	4.0	3.3	2.7	2.2
32※	5.9	4.9	4.0	3.3	2.7	2.2
34※	8.1	7.1	6.1	5.2	4.6	4.0
	扉吊元のO.C.（B）					

上表は、扉に★R1加工を施した場合の値を示します。
※30mmを超える厚扉使用時は、軌跡図を参考にしてください（扉にRまたはC面加工をすると、O.C.（B）を小さくできます）。

【扉先端のO.C.（A）と扉幅の関係】表-3

扉厚（D）	扉先端のO.C.（A）			
	扉幅300	扉幅400	扉幅500	扉幅600
30	0.78	0.55	0.43	0.35

【扉の寸法と丁番の取付個数】3

動画 特長

参照ページ：1 No.260A P.15-24、2：No.260A P.170、3：No.260A P.171

記載価格は税抜きです。
本カタログに掲載している製品内容は、部品としての品質範囲です。
この部品を使用した最終製品の機能・性能・安全を保証するものではありません。
SUGATSUNE
G このマークの製品はRoHS指令に対応しています。
輸入 このマークの製品は輸入品のため、製品改良などにより予告なく寸法や材料の仕様変更を行う場合があります。念のため、現品にてご確認ください。
2019年5月30日時点の内容です。