本カタログに掲載している製品内容は、部品としての品質範囲です。この部品を使用した最終製品の機能・性能・安全を保証するものではありません。

お得品

引戸金物（上ローラー掘込）

間仕切用 収納用

上レール

面付用 20 19.5

掘込用 21 18.5

下レール

（標準の下ガイド仕様の他に、オプションでドレールがあります。）

扉質量 30kg以下

LAMP 上吊式引戸 FD30-H 上ローラー扉木口掘込仕様

最大扉質量 30kg まで対応できる
スタンダードタイプ。

No.200 カタログ
3/3 巻、P.484

間仕切用・収納用
取説 取付説明書あり

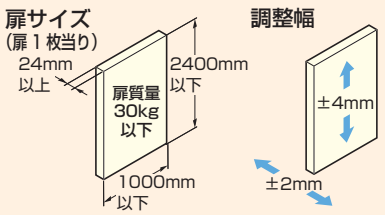

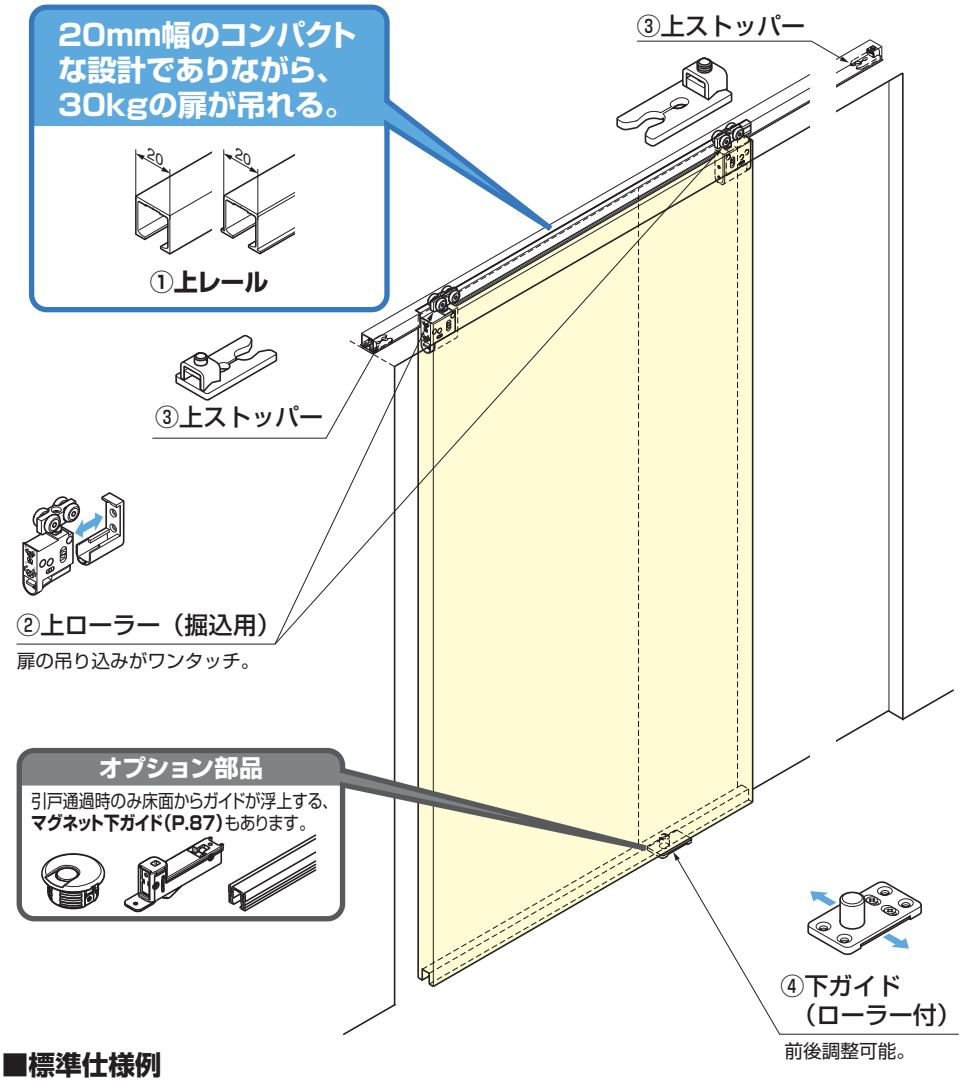

■注　意

- ●扉開閉時の衝撃に耐えられ、扉質量に対応できる強度を持った枠に取り付けてください。強度のない枠は扉の動きを著しく低下させるばかりでなく、上レール①の脱落などを引き起こすことも考えられ、大変危険です。
- ●上ストッパー③は必ず併用してください。
- ●上レール①は切断面が変形しないように補強材などを入れて切断してください。
- ●上レール①は間口に合わせた寸法でご使用ください。
- ●扉が戸袋に納まる仕様の場合、片側の壁を取り外し可能な構造にするなど、メンテナンスが可能な構造としてください。
- ●施工時の注意（P.69～72）をご覧ください。
- ●扉を縦枠に当てない仕様（掘込仕様のみ可能）では、デュアルソフトクローザー（戸先側、P.73）、または引戸クローザー（戸先側、P.73）と引戸ブレーキ（戸尻側、P.82）の組み合わせでお使いください。その場合、各仕様に合わせ、必須部品の他に上部にはバンパーブロック（P.74）、床には戸当り（P.83）を必ずセットでお使いください。

必須部品の図面、材料、仕上などの詳細 P.73、79

上ローラー用化粧キャップ、扉下埋め込みガイドレール、下ガイド、下レールなどをオプションで豊富にご用意しております。 P.82～85

■標準仕様例

（①上レールのサイズ、価格は右ページの「■上レールの種類」をご覧ください。）

部品 / 価格 / 注文コード / 品番	必須選択部品 ①上レール 面付用 / ①上レール 掘込用	引戸 必須部品 ②上ローラー（掘込用）	③上ストッパー	④下ガイド（ローラー付）	標準仕様 価格 ①上レール仕上	
	面付用または掘込用の上レールをどちらか選択	¥1,980 250-026-120 FD30-WRH	¥120 250-019-969 FD30-HTST-DB 部品セットはダークブラウンです。別途、同価格で２色あります（P.73）。	¥230 250-017-151 FD30-HBG 部品セットはライトブラウンです。別途、同価格で２色あります（P.73）。		
１枚引戸	長さ 1820mm×１本	２ヶ	２ヶ	１ヶ	シルバー	¥6,380
		引戸 必須部品セット注文コード：250-017-903			アンバー	¥6,530
					ホワイト	¥7,030
２枚引戸（引き違いの場合）	長さ 1820mm×２本	４ヶ	４ヶ	２ヶ	シルバー	¥12,760
		引戸 必須部品セット注文コード：250-017-903×2			アンバー	¥13,060
					ホワイト	¥14,060
２枚引戸（引き分けの場合）	長さ 3640mm×１本	４ヶ	４ヶ	２ヶ	シルバー	¥12,760
		引戸 必須部品セット注文コード：250-017-903×2			アンバー	¥13,060
					ホワイト	¥13,560

■引戸 納まり寸法例

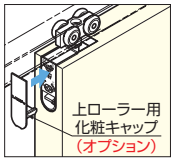

※1 クロス等を巻き込む場合、別途寸法を加味してください。
※2 扉の高さは+4mmから−4mmの範囲で調整可能。
※3 扉の左右は−2mmから+2mmの範囲で調整可能。

（ ）は上ローラー用化粧キャップ（オプション：P.82）を付けた場合の寸法です。

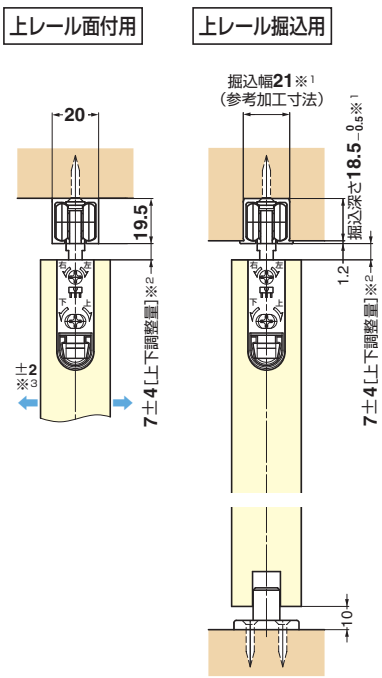

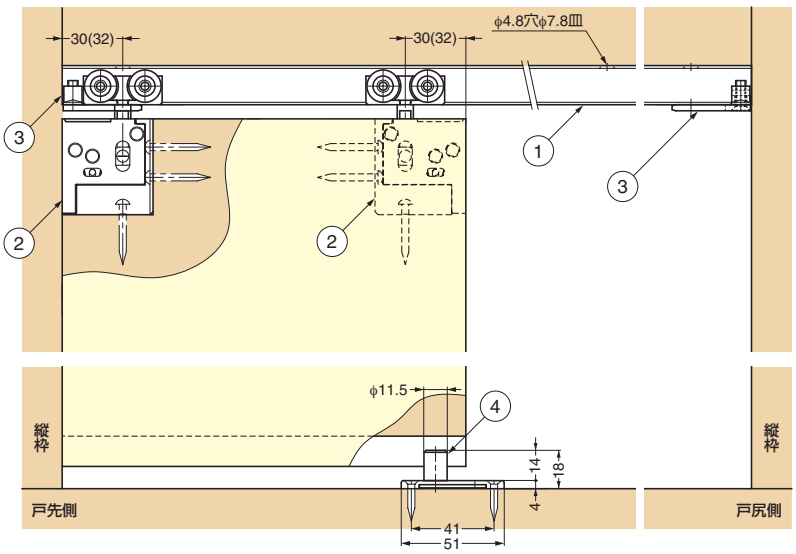

■引戸 加工寸法

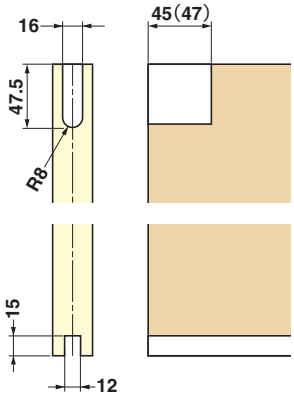

（ ）寸法は上ローラー用化粧キャップ（オプション：P.82）を付けた場合の寸法です。

■上レールの種類（推奨ねじ：十字穴付皿タッピンねじ 3.5×20）

※ホワイト色が新しく加わりました。

仕様	長さ	シルバー	アンバー	ホワイト
①上レール 面付用	910mm	¥980	¥1,050	¥1,700
	注文コード	250-017-962	250-017-963	250-025-152
	品番	FD30-TRM910SIL	FD30-TRM910UM	FD30-TRM910WT
	1820mm	¥1,950	¥2,100	¥2,600
	注文コード	250-017-131	250-017-132	250-025-154
	品番	FD30-TRM1820SIL	FD30-TRM1820UM	FD30-TRM1820WT
	2000mm	¥2,170	¥2,340	¥2,850
	注文コード	250-018-861	250-018-862	250-025-166
	品番	FD30-TRM2000SIL	FD30-TRM2000UM	FD30-TRM2000WT
	2730mm	¥2,930	¥3,150	¥3,700
	注文コード	250-017-966	250-017-967	250-025-156
	品番	FD30-TRM2730SIL	FD30-TRM2730UM	FD30-TRM2730WT
	3000mm	¥3,260	¥3,500	¥4,000
	注文コード	250-018-865	250-018-866	250-025-168
	品番	FD30-TRM3000SIL	FD30-TRM3000UM	FD30-TRM3000WT
	3640mm	¥3,900	¥4,200	¥4,700
	注文コード	250-017-970	250-017-971	250-025-158
	品番	FD30-TRM3640SIL	FD30-TRM3640UM	FD30-TRM3640WT
	4000mm	¥4,330	¥4,670	¥5,100
	注文コード	250-018-869	250-018-870	250-025-170
	品番	FD30-TRM4000SIL	FD30-TRM4000UM	FD30-TRM4000WT
①上レール 掘込用	910mm	¥980	¥1,050	¥1,700
	注文コード	250-017-964	250-017-965	250-025-153
	品番	FD30-TRH910SIL	FD30-TRH910UM	FD30-TRH910WT
	1820mm	¥1,950	¥2,100	¥2,600
	注文コード	250-017-133	250-017-134	250-025-155
	品番	FD30-TRH1820SIL	FD30-TRH1820UM	FD30-TRH1820WT
	2000mm	¥2,170	¥2,340	¥2,850
	注文コード	250-018-863	250-018-864	250-025-167
	品番	FD30-TRH2000SIL	FD30-TRH2000UM	FD30-TRH2000WT
	2730mm	¥2,930	¥3,150	¥3,700
	注文コード	250-017-968	250-017-969	250-025-157
	品番	FD30-TRH2730SIL	FD30-TRH2730UM	FD30-TRH2730WT
	3000mm	¥3,260	¥3,500	¥4,000
	注文コード	250-018-867	250-018-868	250-025-169
	品番	FD30-TRH3000SIL	FD30-TRH3000UM	FD30-TRH3000WT
	3640mm	¥3,900	¥4,200	¥4,700
	注文コード	250-017-972	250-017-973	250-025-159
	品番	FD30-TRH3640SIL	FD30-TRH3640UM	FD30-TRH3640WT
	4000mm	¥4,330	¥4,670	¥5,100
	注文コード	250-018-871	250-018-872	250-025-171
	品番	FD30-TRH4000SIL	FD30-TRH4000UM	FD30-TRH4000WT

■扉の調整

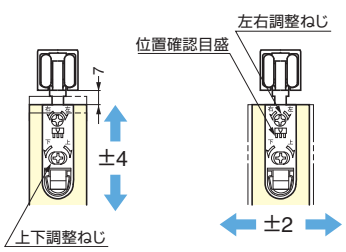

・ドライバー 1 本で調整可能です。
・左右調整が目盛りで確認できます。